Приточно-вытяжная установка Tempero
(O.ERRE)

Энергосберегающая приточновытяжная установка Tempero предназначена для организации воздухообмена в отдельном помещении бытового назначения. В компактном корпусе из белого АБС пластика установлены приточный и вытяжной вентиляторы, полиуретановые фильтры и пластинчатый рекуператор. В холодное время года рекуператор позволяет снизить энергопотребление, необходимое для нагрева приточного воздуха на 70%, а летом сокращает расходы на кондиционирование помещения. На корпусе установки предусмотрен патрубок для слива конденсата, образующегося в пластинчатом рекуператоре. Установка размещается в помещении на наружной стене со сквозным каналом диаметром 100 –120 мм. Современный дизайн корпуса и тщательно продуманная конструкция позволяют открыто размещать установку в жилом, офисном или торговом помещении.

Выпускается три исполнения установок:

Tempero. Стандартное исполнение.
Tempero T. С выключением от встроенного электронного таймера. Таймер устанавливается на время от 2 до 30 мин.
Tempero PH. С встроенным электрическим преднагревателем мощностью 350 Вт.

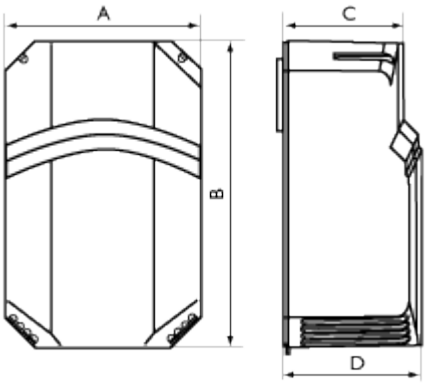

Размеры, мм

Модель	A	B	C	D
TEMPERO 100	257	400	155	179
TEMPERO 100 T	257	400	155	179
TEMPERO 100 PH	257	400	155	179

Технические характеристики

Модель	Исполнение	Производ. притока, м3/ч	Производ. вытяжки, м3/ч	Напря-жение, В	Мощность, Вт	Уровень шума, дБ(А)*	Вес, кг
Tempero 100	Стандартное	60	70	230	40	34	3,3
Tempero 100 T	С таймером	60	70	230	40	34	3,3
Tempero 100 PH	С нагревателем	60	70	230	400	34	3,3

* Уровень звукового давления на расстоянии 3 м от вентилятора.